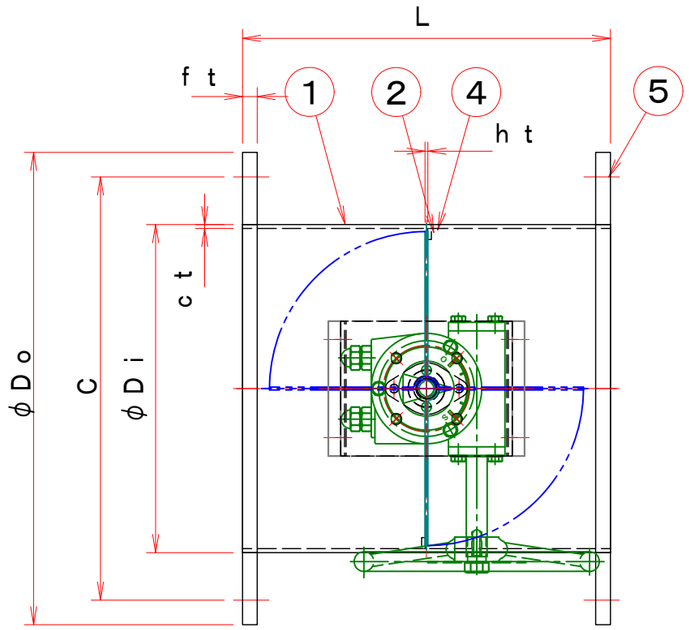

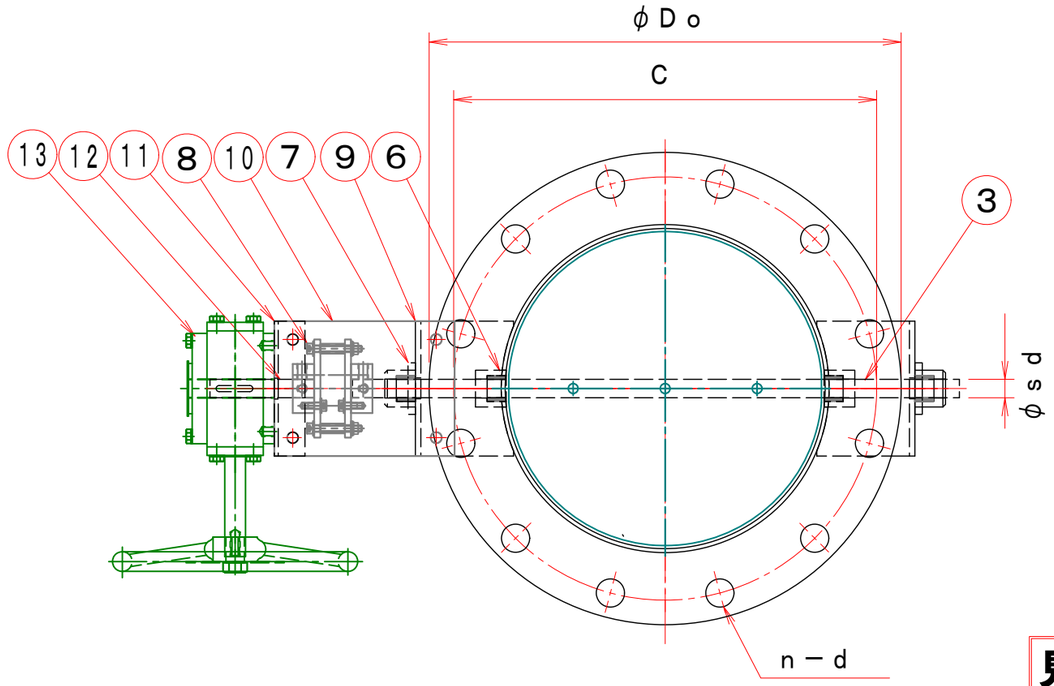

見積参考図

特　記

1．板フランジとケーシング接合部の内面は全溶接、外側は点付溶接。

2．塗装は内外面錆止め塗装外面シルバー１回塗り。　　［ハンドル部　７．５ＧＹ５／４．５］

3．本図ダンパーの使用範囲は下記の通です。外径寸法はインチサイズ（パイプサイズ）です。

静圧：±２．０ＫＰａ以下　風速：２０ｍ／ｓ以下　温度：－１０～４００℃以下

☆　屋内使用清浄空気用です。屋外使用、腐食性ガス等の場合はお問い合せ下さい。

☆　気密仕様、保温等詳細については仕様書、取扱説明書等参照して下さい。

型　　式	φDi	φDo	C	n－d	L	ct	ht	ft	φsd	軸　受	操作ハンドル	備　考
EBPWLF －80A－SHS	89．1	180	145	4－15	220	2．8	2．3	9	12	20112CS	BVG－02A	羽根当て無し
EBPWLF－100A－SHS	114．3	200	165	8－15	220	2．3	2．3	9	12	20215CS	BVG－02A	
EBPWLF－125A－SHS	139．8	235	200	8－15	220	2．3	2．3	9	12	20215CS	BVG－02A	
EBPWLF－150A－SHS	165．2	265	230	8－15	220	2．3	2．3	9	12	20215CS	BVG－02A	
EBPWLF－175A－SHS	190．7	300	260	8－15	220	3．2	2．3	9	15	20420CS	BVG－02A	
EBPWLF－200A－SHS	216．3	320	280	8－15	220	3．2	2．3	9	15	20420CS	BVG－02A	
EBPWLF－225A－SHS	241．8	345	305	8－15	300	3．2	2．3	9	15	20420CS	BVG－02A	
EBPWLF－250A－SHS	267．4	385	345	8－15	300	3．2	2．3	9	15	20420CS	BVG－02A	
EBPWLF－300A－SHS	318．5	430	390	12－15	300	3．2	3．2	12	20	20525CS	BVG－02A	
EBPWLF－350A－SHS	355．6	480	435	12－15	360	3．2	3．2	12	20	20525CS	BVG－02A	
EBPWLF－400A－SHS	406．4	540	495	12－15	400	3．2	3．2	12	20	20525CS	BVG－02A	
EBPWLF－450A－SHS	457．2	605	555	16－15	450	3．2	3．2	12	20	20525CS	BVG－02A	
EBPWLF－500A－SHS	508．0	655	605	16－15	500	4．5	3．2	12	25	20630CS	BVG－1H	
EBPWLF－550A－SHS	558．8	720	665	16－15	550	4．5	3．2	12	25	20630CS	BVG－1H	
EBPWLF－600A－SHS	609．6	770	715	20－15	600	4．5	3．2	12	25	20630CS	BVG－1H	

注記

図中の寸法については現場調査及び機器設計等の進捗にともなって変更することがある。

No	部品名称　TITLE	数量 QTY	備考（規格・寸法）(DIMENSIONS)
15			
14			
13	手動ハンドル	1	FC250
12	補助シャフト	1	SS400
11	駆動部取付板	1	SS400
10	断熱接続板	1	PGX－595
9	軸受取付基台	2	SS400
8	耐熱カップリング	1	PGX－595
7	軸　受	2	SS400
6	シャフトボス	2	SS400
5	フランジ	1組	SS400　JIS－5K［相当］
4	羽根当て	1	SS400
3	シャフト	1	SGD　φ15
2	可動羽根	1	SS400
1	ダンパー本体	1	SS400

尺度 SCALE

単位 UNITS

承認 APPROVED BY　　。　。

設計 DESIGNED BY　　。　。

検図 CHECKED BY　　。　。

製図 DRAWN BY　Takeda　FEB．23．2°01°6

名称 TITLE

手動バタフライ・ダンパー

［ウォームギャハンドル式］

EBPWLF－□□□A－SHS

耐熱４００℃（SS）

栄進空調株式会社
EISHIN KUCHO CO., LTD.

EBPWPF－□□□A－SHS

01/10

変更回数 REV.MARK　02

M/#　O/#　工事番号 JOB No.

図面番号 DRAWING NO.